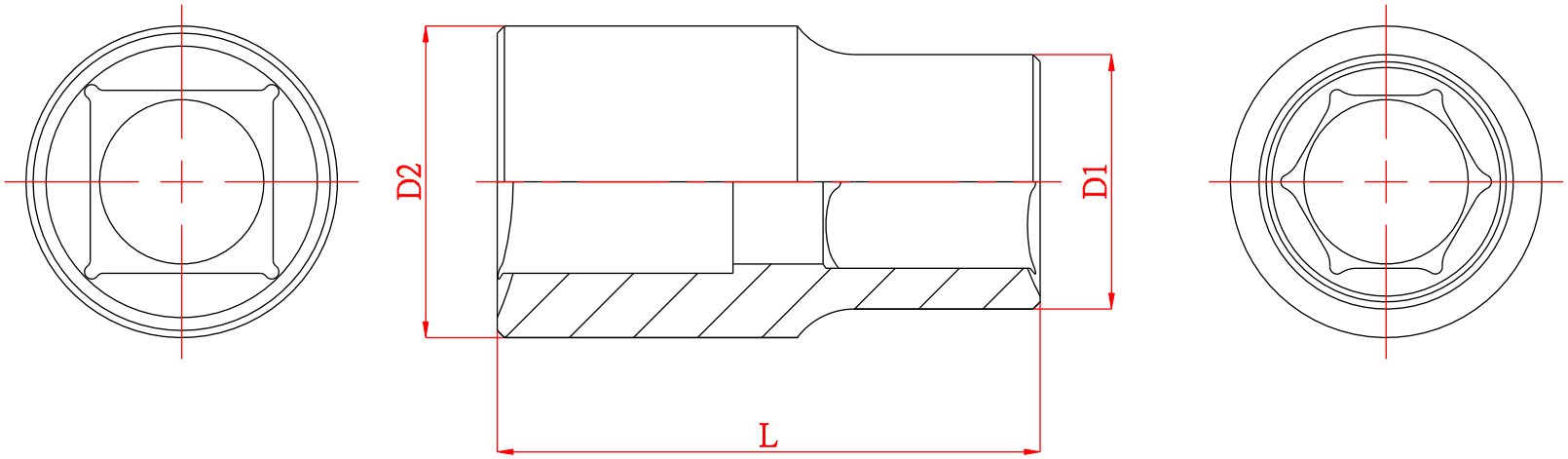
D2
D1
L