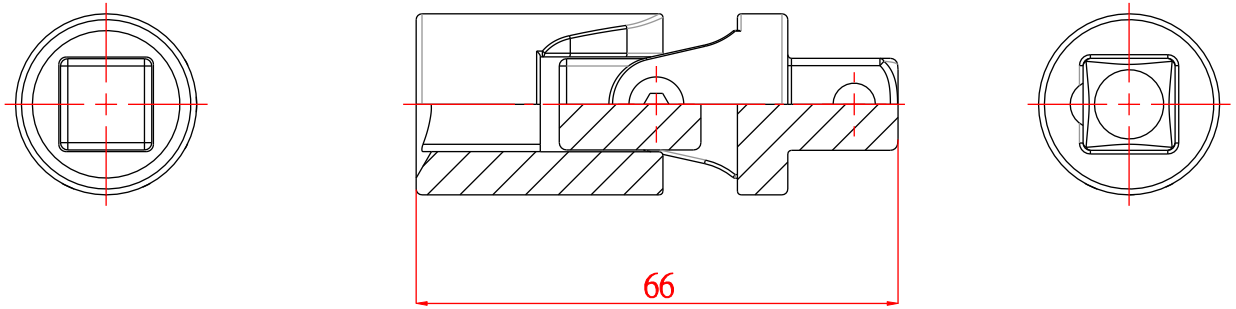
66