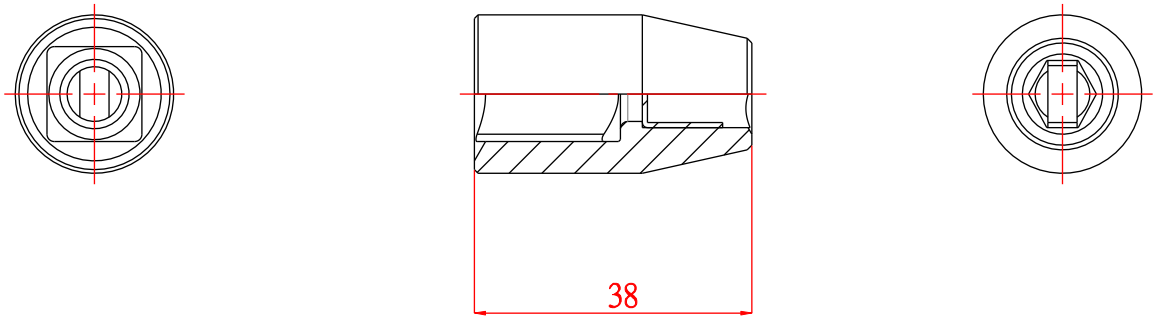
38