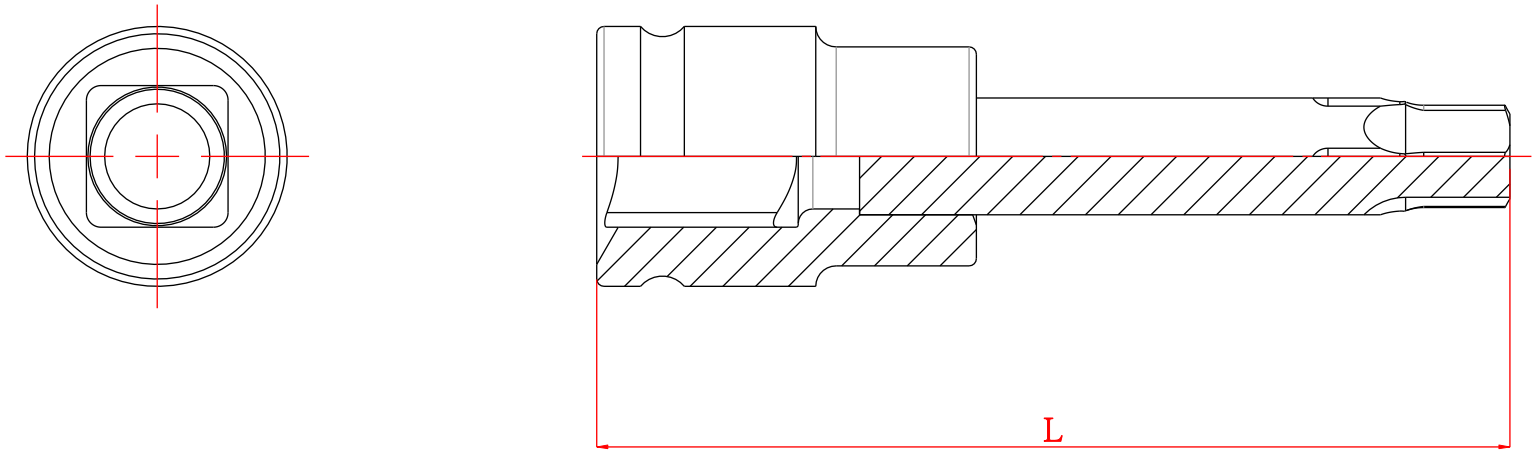
L